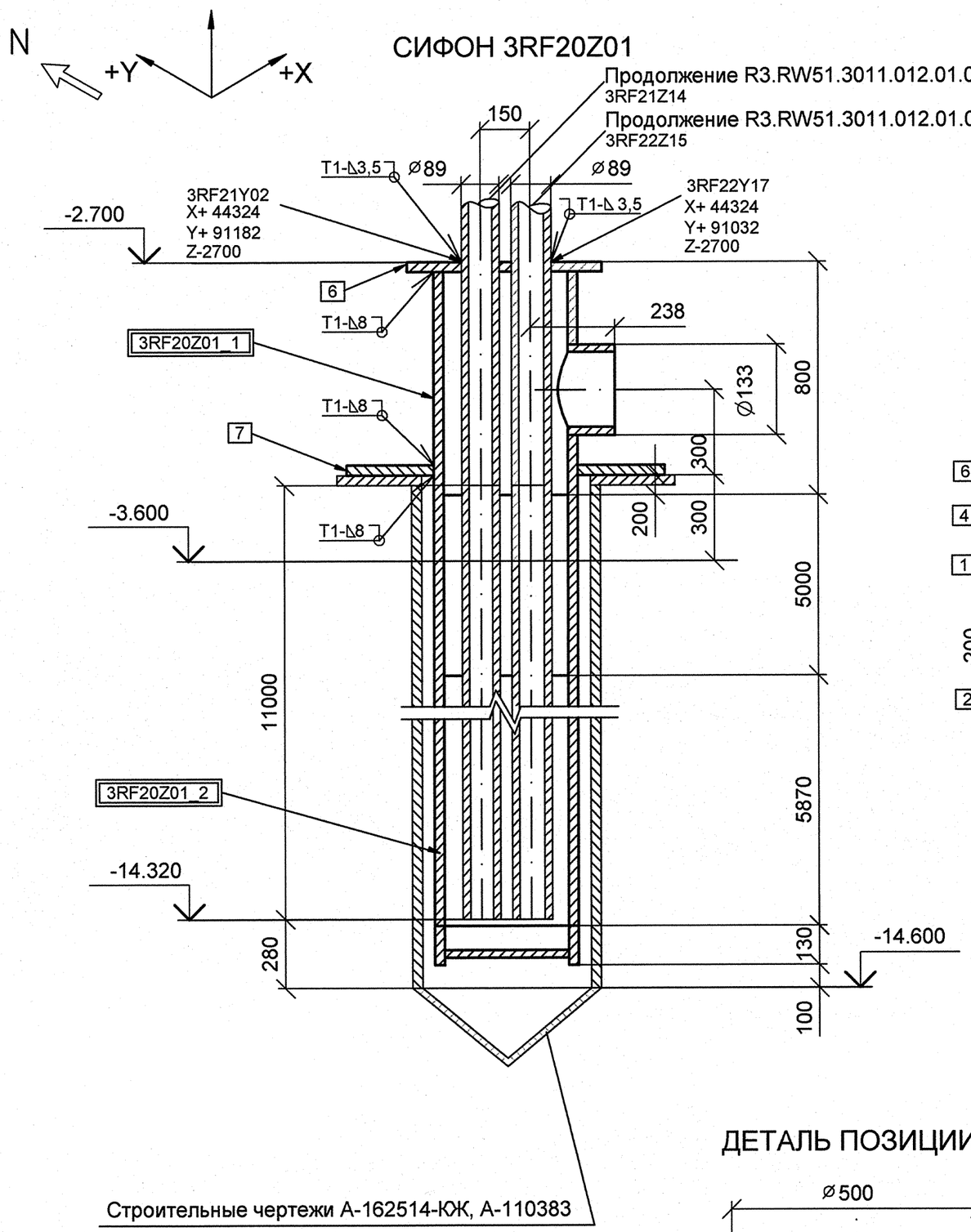

Строительные чертежи А-162514-ЮЖ, А-110383

БЛОК 3RF20Z01_1

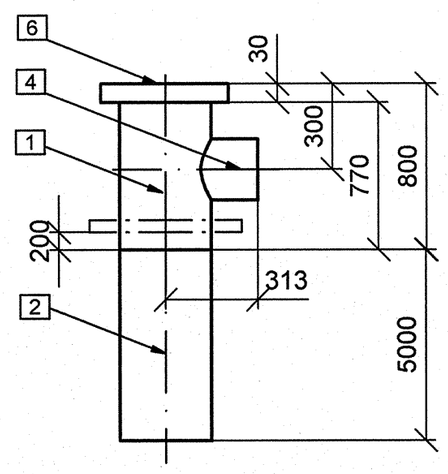

БЛОК 3RF20Z01_2

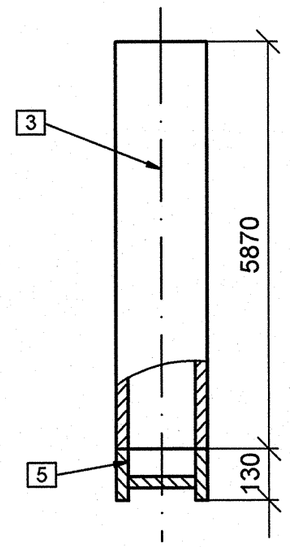

СПЕЦИФИКАЦИЯ ДЕТАЛЕЙ

ПОЗ.	НАИМЕНОВАНИЕ	КОЛ.	МАТЕРИАЛ	МАССА ЕД-ЦЫ, кг
1	ОСТ 34-42-658-84 ТРУБА 325х8, L=770 ММ	1	20 ТУ 14-3-190-2004	48.16
2	ОСТ 34-42-658-84 ТРУБА 325х8, L=5000 ММ	1	20 ТУ 14-3-190-2004	312.70
3	ОСТ 34-42-658-84 ТРУБА 325х8, L=5870 ММ	1	20 ТУ 14-3-190-2004	367.11
4	По типу 046 ОСТ 34-42-670-84 ОТВЕТВЛЕНИЕ 133х4-325	1	20 ТУ 14-3-190-2004	2.00
5	28 ОСТ 34-42-666-84 ЗАГЛУШКА 300-0,25	1	СБОРНЫЙ	16.23
6	ПО НАСТОЯЩЕМУ ЧЕРТЕЖУ ГОСТ 19903-74 ЛИСТ Б-ПН-30х500х500	1	Ст 3 сп 5 ГОСТ 14637-89	43.18
7	ПО НАСТОЯЩЕМУ ЧЕРТЕЖУ ГОСТ 19903-74 ЛИСТ Б-ПН-30х600х600	1	Ст 3 сп 5 ГОСТ 14637-89	46.81
	ГОСТ 9467-75 ЭЛЕКТРОДЫ		УОНИИ 13/45	0.701
	ГОСТ 2246-70 ПРОВОЛОКА		СВ-08Г2С	0.3

БЛОКИ:
3RF20Z01_1;3RF20Z01_2

ДЕТАЛЬ ПОЗИЦИИ 6

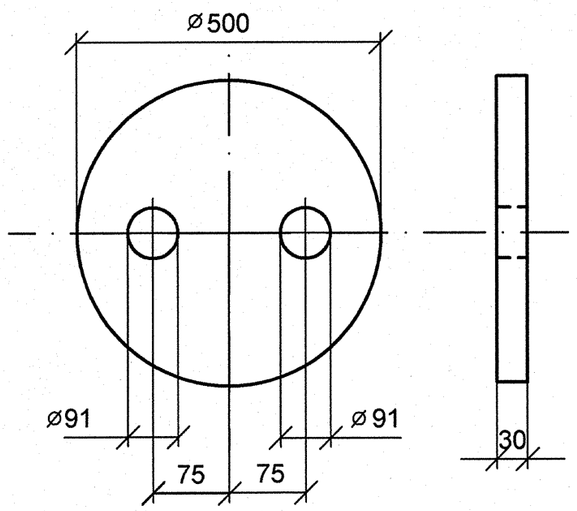

ДЕТАЛЬ ПОЗИЦИИ 7

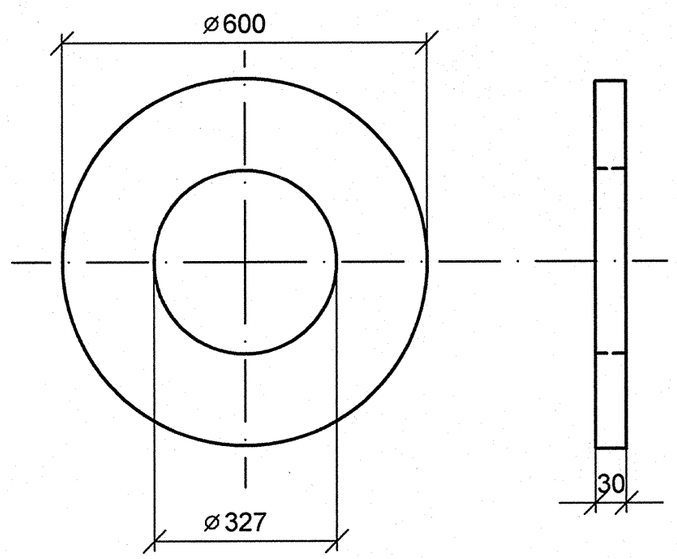

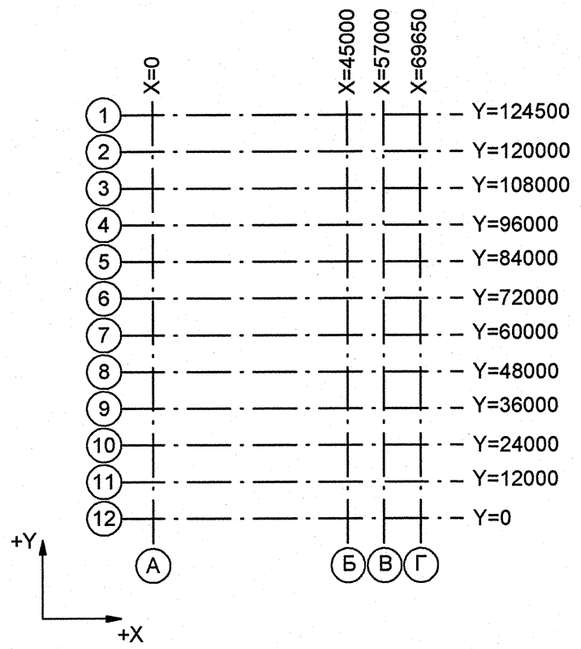

1 Номер трубопровода - II
2 Подведомственность - ПБ 03-585-03
3 Категория трубопровода по ПБ 03-585-03 - VB
4 Категория сейсмостойкости НП-031-01 - III
5 Рабочие параметры: Pp=0.020 МПа, tp=55 °C
6 Среда - конденсат
7 Параметры гидроиспытания: Pr=0.26 МПа, tr =5÷40°C
8 Технические требования, методы и объемы контроля R3.RW51.3001.012.01.00.001
9 Сварку производить по ГОСТ 5264-80
10 Расположение сифона R3.RW51.3009.012.01.00.001

АРХИВНЫЙ ЭКЗЕМПЛЯР

Изм.	Кол.уч.	Лист	№ док.	Подпись	Дата
2	-	Зам.	649-12	-	
Инженер		Смирнов			16.11
Пров.инж.1 кат.		Котина			27.11
Нач. гр.		Морозова			28.11
Н.котр.		Красноярова			30.11

Инв. N подл. R3.00175.1.0.12
Лист 93

R3.RW51.3006.012.01.00.001

Ростовская АЭС Блок 3

Главный корпус Машинный зал Трубопроводы связи конденсата ТПН с турбиной	Стадия	Лист	Листов
	Р	1	1
Сифон 3RF20Z01	ОАО "НИАЭП" 2012		

Формат А2

ДОПОЛНИТЕЛЬНЫЕ ПОДПИСИ

Инв. N подл.	Подп. и дата	Взам. инв. N
R3.00175.1.0.12		